Anlage 4 (zu § 2)



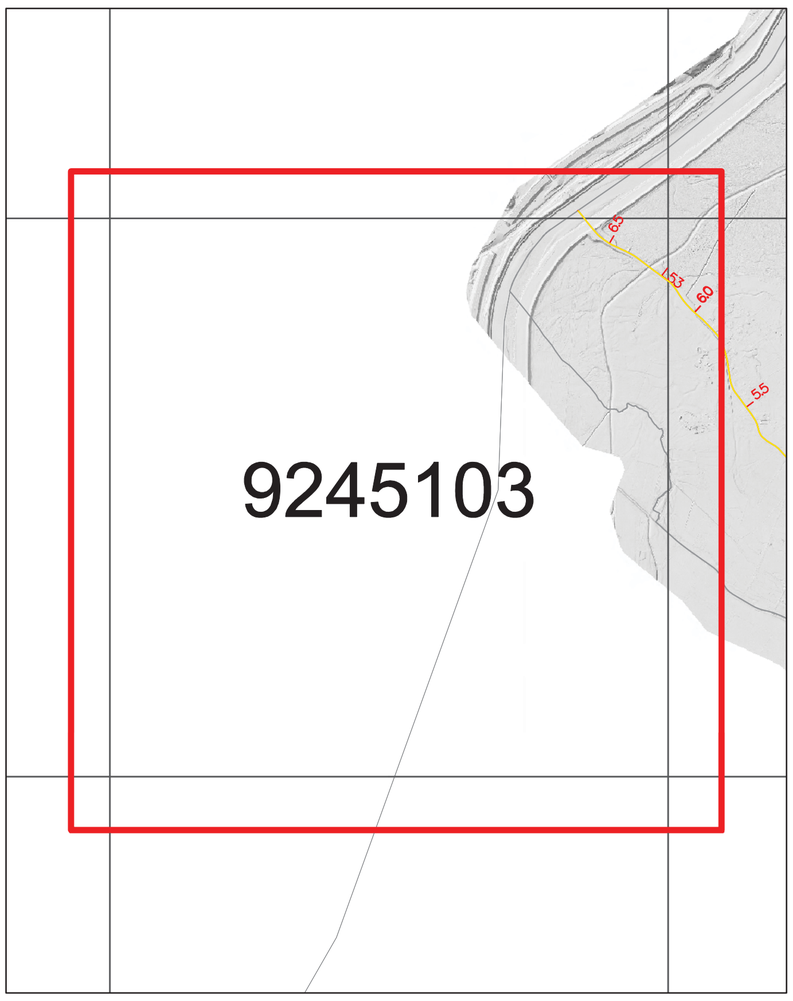

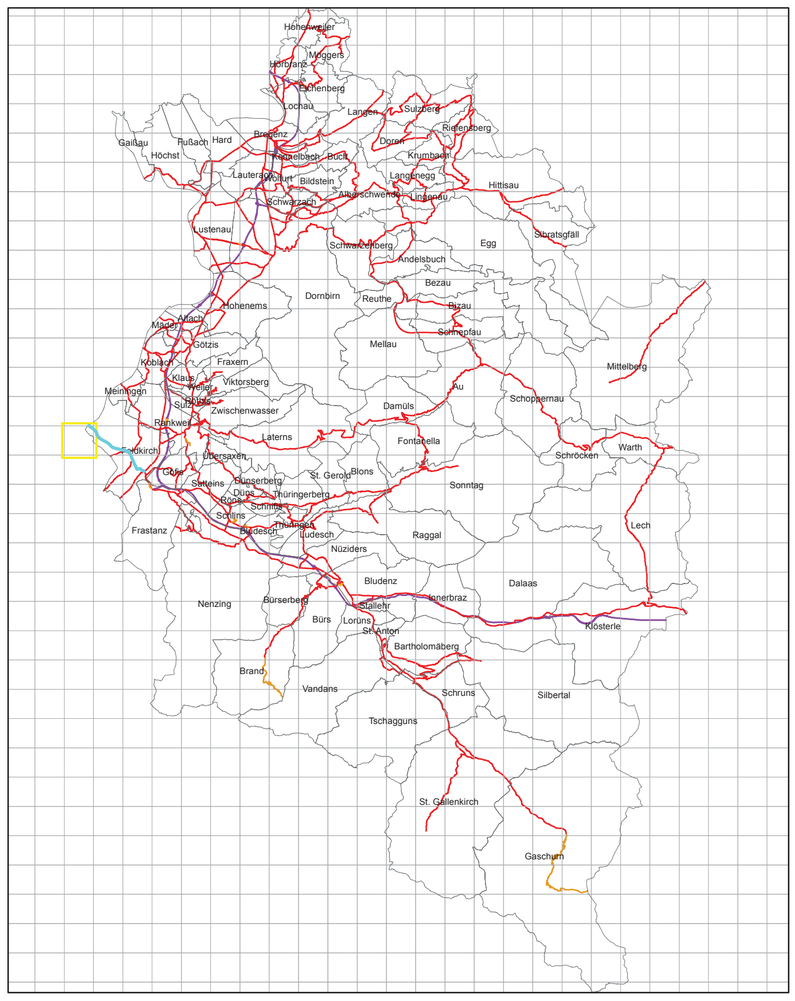

Vorarlberg
VoGIS

Abt. VIIb - Straßenbau

N

Planliche Darstellung der Straßenachse der Landesstraße L53 - Bangser Straße

BS-2013-028
L53_Abschnitt4_9245103

M - 1:5.000

Quelle: VOGIS - Daten

Kartenersteller: Kreyer Mario

Datum: 25.03.2015

Abb.: Gauß-Krüger (3° breite Meridianstreifen), M28 (östl. v. Ferro), Ellipsoid: Bessel 1841



Dieses Dokument wurde amtssigniert.

Dieses Dokument ist amtssigniert im Sinne des E-Government-Gesetzes.

Mechanismen zur Überprüfung des elektronischen Dokuments sind unter
https://www.vorarlberg.gv.at/signaturpruefung
verfügbar.

Ausdrucke des Dokuments können beim
Amt der Vorarlberger Landesregierung
Landhaus
A-6901 Bregenz
E-Mail: land@vorarlberg.at
überprüft werden.